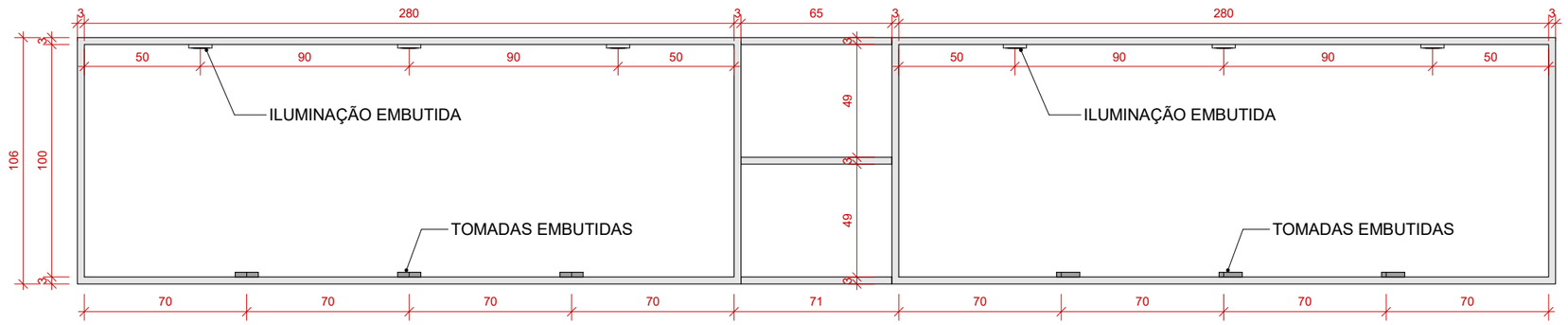

VISTA FRONTAL - M04

ESCALA: 1 : 25

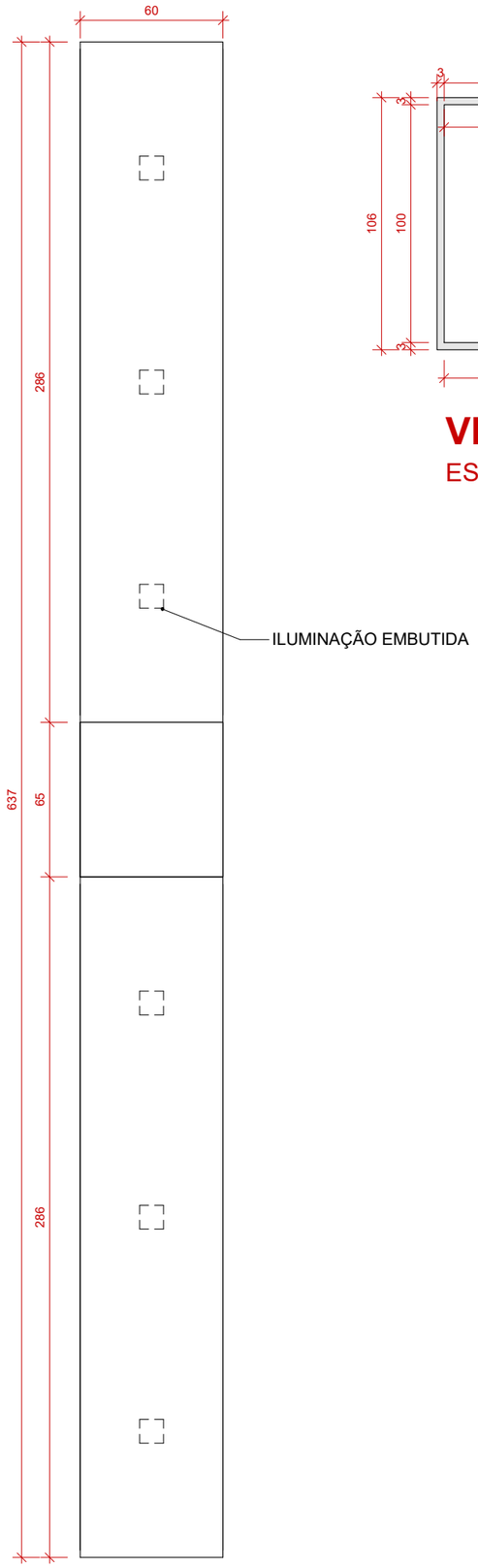

VISTA DE TOPO - M04

ESCALA: 1 : 25

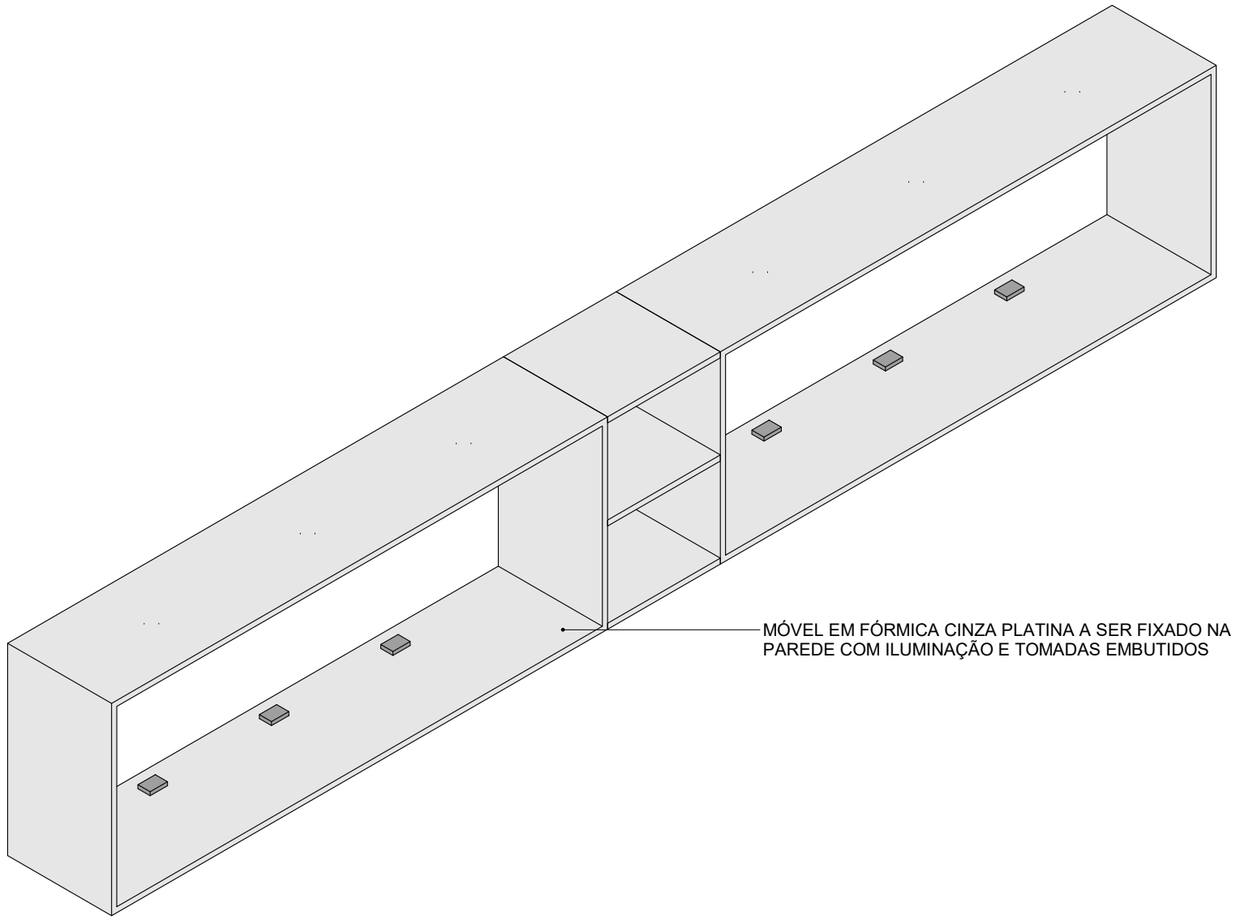

VISTA 3D - M04

ESCALA:

TÍTULO: DETALHE MOBILIÁRIO - M04			
DATA: 18/08/2020	ESCALA: 1 : 25	FOLHA: 07 / 08	

ARTUR MÁXIMO | CAU_A61142-5
MILENA LUIZA | CAU_A183261-1
PRÍMIA HOUSE.